UNIMEX
beton na lata!

KARTA MONTAŻOWA

DO ZESPOLONYCH SYSTEMÓW STROPOWYCH TYPU „FILIGRAN”

OGÓLNY OPIS TECHNOLOGII STROPU ZESPOLONEGO:

Grubość projektowanego stropu Filigran zaczyna się od 14 cm. Strop składa się z dwóch części, prefabrykowanej o wysokości od 5 do 7 cm i wylewanej na placu budowy do pełnej wysokości stropu. Prefabrykaty układane są na podparciach montażowych.

OPIS SZCZEGÓŁOWY POSZCZEGÓLNYCH ELEMENTÓW STROPU

PREFABRYKATY:
Płyty prefabrykowane FILIGRAN wytwarzane są o grubości od 5 do 7cm. W prefabrykatach zabetonowane jest zbrojenie główne wraz z prętami rozdzielczymi, oraz elementy kratownicowe wystające poza prefabrykat. Elementy kratownicowe zatapia się w prefabrykat w celu uzyskania możliwości rozformowania prefabrykatów, oraz w celu uzyskania dość znacznych rozpiętości podparć montażowych na budowie. Prefabrykaty wykonujemy z betonu min. C25/30. Powierzchnia górna prefabrykatów po zawibrowaniu betonu powinna być tak uformowana aby była szorstka i powinna zawierać rowki o głębokości ok. 10 mm, w rozstawie ok. 50 mm . Tak przygotowana powierzchnia służy zespoleniu betonu prefabrykatu z betonem wylanym na budowie.

TECHNOLOGIA MONTAŻU STROPU:

ETAP 1 - należy wykonać podparcie montażowe prostopadle do kratownic STROPU ZESPOLONEGO. Rozstaw podparcia montażowego określa projekt stropu. Jest on zależny od całkowitej grubości stropu. Rozstaw podpór wzdłuż linii podparć zależy od nośności zastosowanych stempli i powinien być podany przez ich Producenta. Podparcia montażowe mogą stanowić np. stalowe stemple w rozstawie nie większym niż 1.20 m lub drewniane stemple o średnicy nie mniejszej niż 12 cm w rozstawie max 75 cm . Stemple powinny być zwieńczone deską o grubości min. 38 mm i wysokości min 18 cm ustawionych pionowo.
Górną krawędź deski należy wypoziomować przed ułożeniem stropu. Niedopuszczalne jest poziomowanie podpór po ułożeniu stropu. Przy rozpiętościach większych niż 5.40 m należy stosować ujemne ugięcie montażowe zgodnie z dokumentacją. Podparcia montażowego przy podporze na ścianie lub podciągu nie należy stosować gdy oparcie prefabrykatów wynosi więcej niż 2,5 cm. Należy zwrócić uwagę na to aby w miarę potrzeby zastemplować strop poprzedniej kondygnacji, używając do tego celu połowy stempli montażowych jak do normalnego stemplowania stropu TYPU FILIGRAN.

ETAP 2 - ułożyć prefabrykaty typu FILIGRAN zgodnie z projektem budowlanym. Należy zwrócić uwagę na to, aby rozpoczynać układanie stropu od płyt, w których znajdują się otwory do przeprowadzenia ew. instalacji, lub od płyt, które są związane np. z położeniem schodów.

ETAP 3 - ułożyć siatki zgrzewane szerokości 50 cm lub zaprojektowane zbrojenie w styku płyt typu FILIGRAN. Należy zwrócić uwagę na to aby pręty poprzeczne siatki po ułożeniu znajdowały się na spodzie, a siatka była ułożona symetrycznie względem styku płyt. W przypadku gdy styki płyt są dłuższe niż 5.0 m, należy siatki układać na zakład 35 cm .

ETAP 4 – ułożyć bezpośrednio na prefabrykatach ew. zbrojenie poprzeczne do rozpiętości stropu. Należy zwrócić uwagę na to, że w miejscu układania prętów poprzecznych nie występują siatki na styku prefabrykatów.

ETAP 5 - siatki górne zbrojenia głównego ułożyć wg rysynku montażowego, zwracając uwagę na zakłady siatek.

ETAP 6 - zabetonować strop do projektowanej grubości odpowiednio przygotowaną mieszanką betonową. Do zagęszczania betonu należy używać tylko wibratorów wgłębnych.

ETAP 7 - po upływie 14 dni można zdemontować połowę stemplowania stropu.

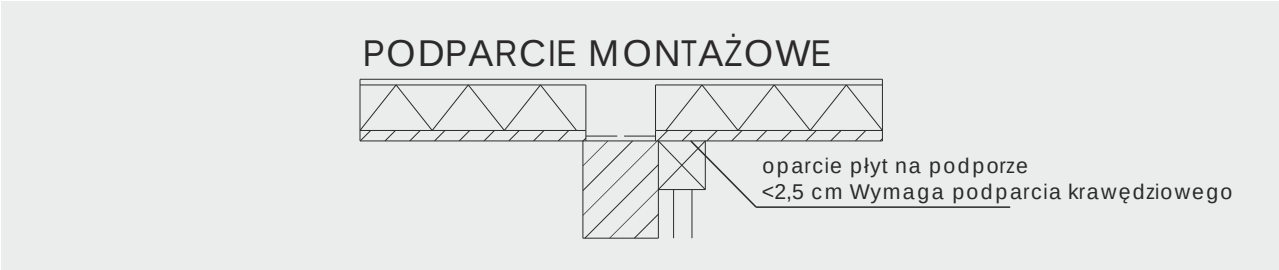

rys. 1 (Detale montażu, sposób podparcia montażowego)

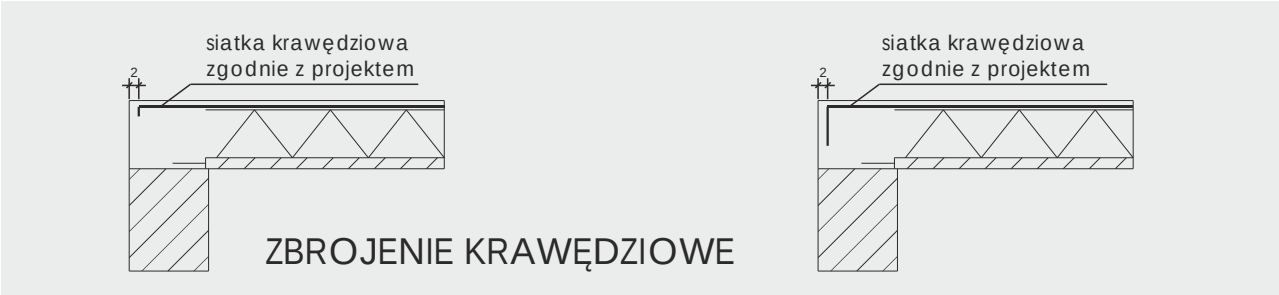

rys. 2 (Detale montażu stropu, zbrojenie krawędziowe)

rys. 3 (Detale montażu stropu, prawidłowe usytuowanie prętów)

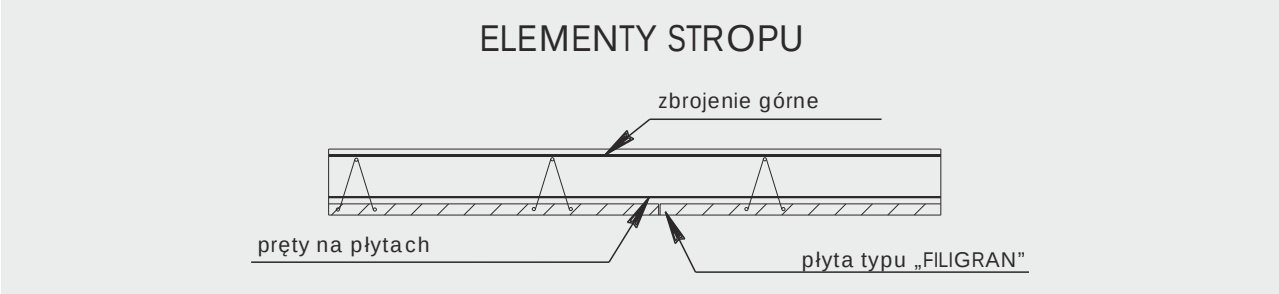

rys. 4 (Detale montażu stropu, prawidłowe usytuowanie prętów)

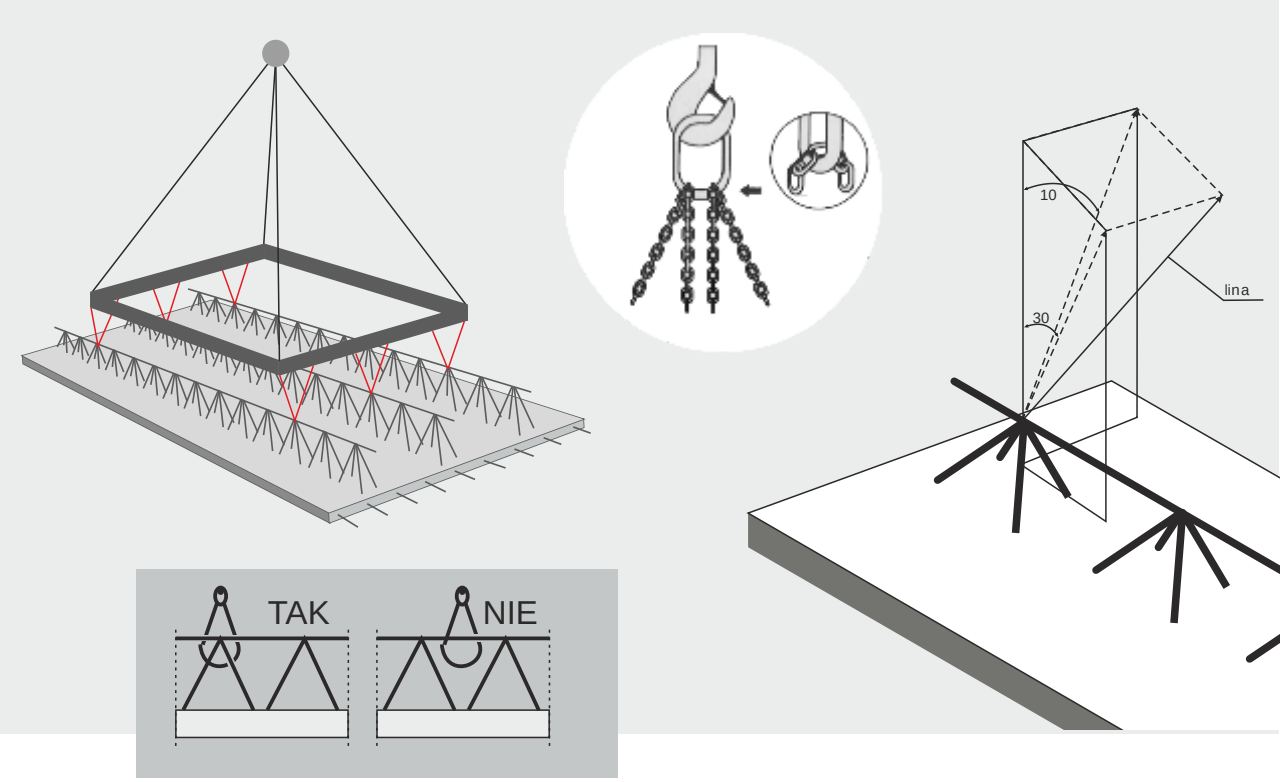

rys. 5 Prawidłowy sposób zaczepu płyt typu FILIGRAN

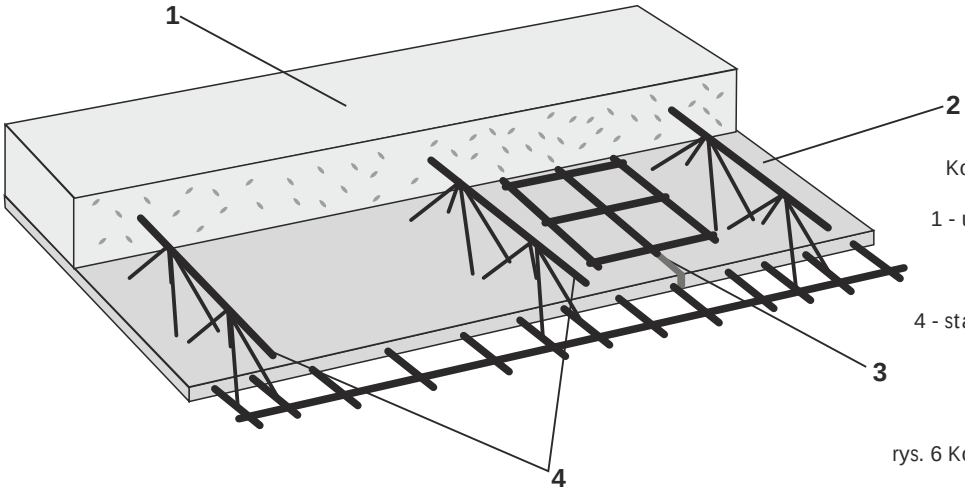

Konstrukcja stropu typu FILIGRAN
Oznaczenia:
1 - układana na budowie warstwa nadbetonu,
2 - płyta prefabrykowana,
3 - zbrojenie styku płyt,
4 - stalowe kratownice przestrzenne.

rys. 6 Konstrukcja stropu typu FILIGRAN

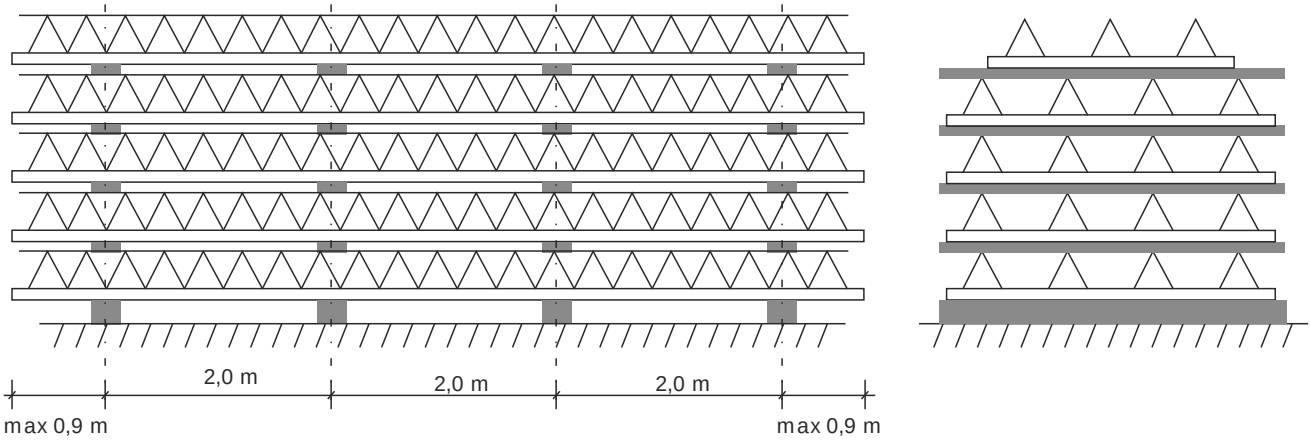

rys. 7 Prawidłowy sposób układania płyt typu FILIGRAN

Elementy należy składować na równym i suchym podłożu, na podkładach o długościnie mniejszej niż szerokość elementu, grubości nie mniejszej niż 80 mm i szerokości 100 mm, ułożonych poziomo jak pokazano na rysunku 7.

Dolna powierzchnia stropu nie wymaga tradycyjnego tynkowania. Styki płyt prefabrykowanych należy pokryć do lica dolnej powierzchni stropu specjalną szpachlówką. Następnie całą dolną powierzchnię stropu można pokryć szpachlówką, pomalować farbą lub nakleić tapetę. W przypadku płyt z obrzeżami z płaskim wycięciem przed wypełnieniem styku płyt należy szpachlówką nałożyć taśmę z włókna szklanego.

- ✓ Podczas montażu należy stosować podstawowe warunki BHP;
- ✓ Montaż powinien odbywać się pod nadzorem osoby uprawnionej (kierownik robót, brygadzista);
- ✓ Montaż przeprowadzamy przy pomocy dźwigu lub podnośnika HDS, przy odpowiednim doborze udźwigu, wysięgu, max wysokości;
- ✓ Zespół montażowy powinien składać się z z min 4 osób, pod nadzorem osoby upoważnionej;
- ✓ Lokalizacja dźwigu lub podnosnika HDS powinna uwzględniać zasady bezpieczeństwa, np. odpowiedniej odległości od linni energetycznych, wykopów i skarp;

Montaż ZESPOLONYCH SYSTEMÓW STROPOWYCH TYPU „FILIGRAN"
należy przeprowadzić pod nadzorem osób posiadających uprawnienia do przeprowadzania tego rodzaju prac oraz z zachowaniem zasad bezpieczeństwa BHP.
Instrukcja pełni jedynie rolę doradczą w procesie montażu, załadunku/rozładunku prefabrykatów i nie jest podstawą do odpowiedzialności prawnej bądź finansowej producenta, wynikającej z jej zastosowania.